SCALE MOBILI LINK™

Dai vita al tuo edificio

OTIS

Accompagna i tuoi clienti verso momenti memorabili

Ciò che fa di un luogo una destinazione è l'esperienza a cui viene associato. Un'esperienza di qualità inizia con la creazione di un'atmosfera dinamica e di un flusso organizzato e gradevole per clienti e inquilini.

In questo Otis può rivelarsi un prezioso alleato. Le nostre Scale Mobili Link sono leader nel settore e offrono tutto ciò che si possa desiderare in termini di affidabilità, sicurezza e stile. Soluzioni personalizzate che completano ogni ambiente, adattandosi perfettamente alle sue caratteristiche specifiche. Le Scale Mobili Link di Otis non si limitano ad accompagnare gli utenti verso un'esperienza, li rendono parte di essa.

SCHEDA TECNICA OTIS LINK

Massimo dislivello	13 m
Inclinazione	30°, 35°
Larghezza gradini	600 mm, 800 mm, 1000 mm
Catena gradini	Rullo interno
Altezza balaustra	930 mm, 1000 mm, 1100 mm
Utilizzo	Interno, semi-esposta, esterno

Crea un'esperienza unica e piacevole

Le Scale Mobili sono il biglietto da visita all'ingresso del tuo edificio: è fondamentale che si armonizzino con la sua architettura e il suo design. Che siano destinate ad accogliere la clientela esclusiva di una boutique di lusso o i viaggiatori frettolosi di un aeroporto minimalista e funzionale, le Scale Mobili Link offrono la flessibilità architettonica ideale per creare l'esperienza che desideri.

LINEE ELEGANTI
Dal raffinato ingresso rastremato del corrimano, per la massima sicurezza, al terminale curvo allungato, che offre ai passeggeri più tempo per appoggiarsi al corrimano prima di salire, ogni dettaglio è studiato per offrire soluzioni eleganti e prestazioni superiori.

FLESSIBILITÀ ARCHITETTONICA
Progetta il tuo edificio con la massima libertà, grazie al design compatto delle nostre Scale Mobili e allo speciale traliccio rinforzato che permette distanze tra gli appoggi maggiori senza la necessità di ingombranti pilastri intermedi di supporto.

ILLUMINAZIONE INTEGRATA
Abbina allo stile del tuo spazio l'illuminazione a LED a risparmio energetico delle nostre Scale Mobili. Con le numerose opzioni di illuminazione delle balaustre, potrai cambiare il colore delle luci premendo un semplice bottone.

Crea un'esperienza indimenticabile

Un'esperienza positiva lascia un ricordo indelebile. L'obiettivo è far sì che i tuoi clienti continuino a collezionare questi ricordi, anno dopo anno. Per questo ci impegniamo a rendere sempre più sostenibile l'utilizzo dei nostri prodotti, studiando soluzioni innovative per ogni fase del loro ciclo di vita, dalla progettazione alla produzione, dall'installazione alla manutenzione.

EFFICIENZA ENERGETICA

60% di risparmio energetico, grazie al sistema Otis ReGen® drive, rispetto alle Scale Mobili prive di azionamento rigenerativo.*

LUBRIFICAZIONE OTTIMALE

98% di riduzione del consumo d'olio, con il nostro sistema di lubrificazione ad alta efficienza, rispetto ai sistemi manuali tradizionali.

DESIGN SOSTENIBILE

90% di materiali riciclabili impiegati nella produzione delle Scale Mobili Link. Tutte le finiture esterne, inoltre, utilizzano una tecnica di rivestimento a polvere a tossica estremamente resistente.

* Dati ricavati da calcoli interni basati sui seguenti parametri di funzionamento: utilizzo giornaliero di 12,5 ore con modalità standby, 3,5 h in assenza di carico, 3,75 h al 25% della capacità di carico, 4,5 h al 50% e 0,75 h al 100%.

Progettate per mantenere il tuo mondo sempre in movimento

Otis trasporta miliardi di persone ogni giorno e ha a cuore la sicurezza di ognuna di esse. Per questo le Scale Mobili Link sono progettate per garantire una manutenzione semplice e la massima operatività. Tutti i nostri prodotti sono sottoposti a rigorosi test di qualificazione che ne valutano prestazioni, sicurezza e durata, e che in molti casi sono più severi di quanto previsto dalle normative vigenti. Esigiamo inoltre che i medesimi standard qualitativi vengano applicati in tutta la nostra supply chain globale. Il nostro impegno per la qualità assicura che le Scale Mobili Link non si limitino a mettere in movimento il tuo mondo, ma lo mantengano in movimento a lungo negli anni a venire.

MASSIMA OPERATIVITÀ
Lo speciale assemblaggio dei gradini rende più semplice la loro rimozione e sostituzione, riducendo i tempi di manutenzione. Gli assali tra le catene dei gradini consentono di rimuoverli senza compromettere l'allineamento generale. Inoltre, grazie al nostro strumento diagnostico Dr. Step™, i tecnici Otis sono in grado di valutare rapidamente le prestazioni e la qualità delle Scale Mobili durante i normali controlli programmati.

NATE PER DURARE
Le Scale Mobili Link sono dotate di un traliccio rinforzato in acciaio con un esclusivo profilo rettangolare per una maggiore rigidità strutturale, con saldature a tenuta contro la corrosione interna. L'innovativo design del traliccio permette inoltre distanze tra gli appoggi maggiori senza la necessità di ingombranti pilastri intermedi di supporto.

PROGETTATE PER RESISTERE
In fase di produzione, monitoriamo oltre 50 elementi critici per la sicurezza. Ogni gradino è sottoposto ad una prova di carico dinamico che prevede 20 milioni di cicli di test anziché i 5 milioni standard.

Le persone sono al centro di tutto ciò che facciamo

Abbiamo cura dei nostri passeggeri: valutiamo la possibilità che salgano in maniera corretta o non corretta su una Scala Mobile Link, e che ne percepiscano l'utilizzo in un modo differente, per progettare soluzioni che offrano la massima sicurezza e la migliore esperienza di viaggio possibile.

DESIGN INTELLIGENTE
L'ingresso del corrimano con design rastremato e deflettori di protezione minimizzano il rischio di contatti accidentali da parte dei passeggeri. I profili dotati di spazzole di sicurezza garantiscono l'opportuna distanza dei passeggeri dagli zoccoli della Scala Mobile, che sono dotati anche di un rivestimento anti attrito per evitare che oggetti o vestiti rimangano impigliati.

MONITORAGGIO AVANZATO
Le Scale Mobili Link sono dotate del Multifunction Escalator Safety Device, un sistema di sicurezza elettronico all'avanguardia che interviene in modo rapido non appena rileva un problema.

MANUTENZIONE PIÙ SICURA
Per Otis la sicurezza degli utenti e del personale è sempre la priorità. Attraverso soluzioni ottimizzate per i nostri prodotti e speciali procedure di sicurezza sul lavoro, come le verifiche interne e la valutazione dei rischi, garantiamo ai nostri addetti alla manutenzione la massima protezione.

L'INNOVAZIONE OTIS
Il sistema SAHS (System Adjust Handrail Tension, sistema di correzione della tensione del corrimano) corregge la tensione del corrimano mantenendola al valore corretto in maniera continua, eliminando i potenziali problemi dovuti ad un corrimano troppo lasco o troppo teso; in tali casi, infatti, un segnale di controllo viene inviato a SAHS il cui attuatore regola la tensione del corrimano dinamicamente e automaticamente.

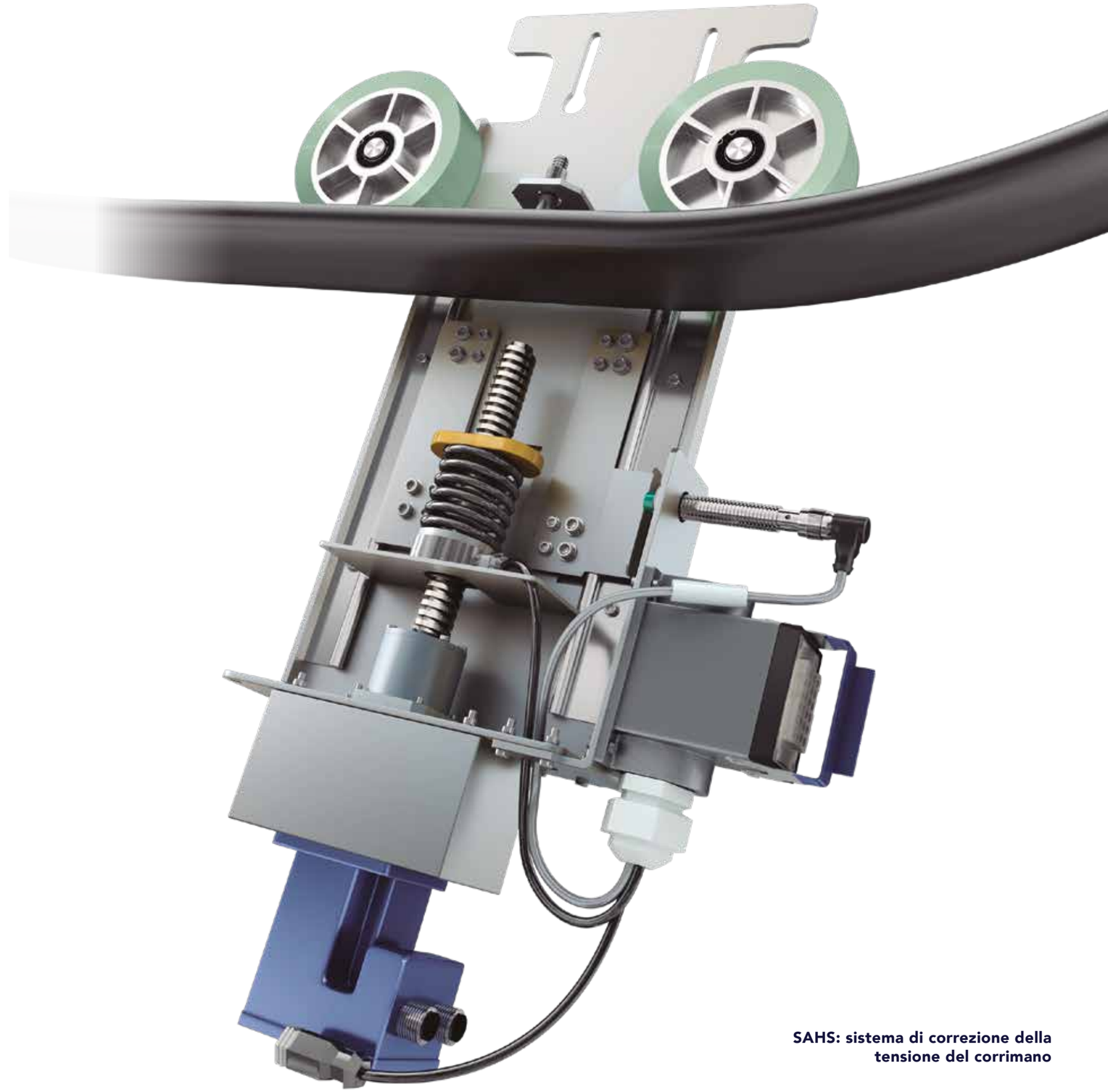

SAHS: sistema di correzione della tensione del corrimano

La vita non si ferma mai, anche grazie a noi

I nostri tecnici si prendono cura del tuo edificio come se fosse loro. Oltre 31.000 professionisti lavorano ininterrottamente per garantire l'operatività dei tuoi impianti perché funzionino sempre come il primo giorno.
Il nostro programma di manutenzione include la disponibilità del nostro Centro di Assistenza Tecnica 24 ore su 24 e un sistema centralizzato di distribuzione delle parti di ricambio.

DAI DATI ALL'AZIONE
Tra i primi produttori di sistemi elevatori a utilizzare big data e analisi predittive per migliorare le prestazioni dei nostri impianti, sappiamo bene come sfruttare al massimo le nuove tecnologie. Il nostro ecosistema digitale si serve dell'Internet of Things e dei mobility tool per prevedere e diagnosticare i problemi prima che si manifestino. Questo ci consente di prevenire ogni tua necessità e di offrire ai passeggeri la migliore continuità di servizio.

INFORMAZIONI SEMPRE A PORTATA DI MANO
Il portale eService, dedicato ai Clienti Otis, garantisce l'accesso diretto a tutte le principali informazioni relative alle tue Scale Mobili, 24 ore su 24. Puoi monitorarne le prestazioni, pianificare gli interventi di assistenza e gestire la tua documentazione comodamente dal tuo computer, tablet o smartphone.

MODERNIZZAZIONE ALL'INSEGNA DELLA SEMPLICITÀ
Acquistando una Scala Mobile Otis, hai la garanzia che il nostro personale esperto ti assisterà anche al momento di aggiornare o ammodernare il tuo impianto, con un piano di modernizzazione personalizzato che riduce al minimo costi e intralci alla tua attività.

Oltre ogni aspettativa

In Otis, quando si parla di sicurezza, riteniamo che non basti rispettare le normative vigenti. Questo è il motivo per cui forniamo un'ampia gamma di soluzioni avanzate volte a evitare impigliamenti o cadute dei passeggeri, moti incontrollati della Scala Mobile e altri rischi legati alla sicurezza. Per maggiori informazioni sulle nostre caratteristiche di sicurezza standard e optional, visita otis.com o contatta il tuo referente commerciale Otis.

01. Spazzole antistatiche di sicurezza

02. Pettini di sicurezza

03. Contatti di sicurezza sulla pedana

04. Protezione per l'ingresso del corrimano

05. Contatto per catena e ruota di trazione gradini

06. Contatti per catena gradini

07. Rilevatore di gradini mancanti

08. Contatti per rottura corrimano

09. Pulsante di arresto d'emergenza

10. Contatti di rilevazione abbassamento gradini

11. Protezione zoccolo balaustra

12. Monitoraggio della velocità del corrimano

13. Dispositivo anti-inversione del senso di marcia

14. Limitatore di velocità

15. Sensore di surriscaldamento del motore

16. Freno ausiliario di emergenza

Soluzioni personalizzate per il tuo edificio

Con una ricchissima gamma di finiture per gradini, balaustre e corrimani, le Scale Mobili Link sono studiate per adattarsi e valorizzare qualunque ambiente e progetto.

CORRIMANI

Nero

Rosso

Beige

Blu

Grigio

Verde

Antracite

INGRESSI CORRIMANO

Vernice a polvere nera

Acciaio inox satinato (tipo 304 o 316)

PROFILI BALAUSTRE

Lamiera d'acciaio verniciata a polvere argento

Acciaio inox satinato (tipo 304 o 316)

ZOCCOLI

Lamiera d'acciaio verniciata a polvere nera anti attrito

Acciaio inox satinato con rivestimento antiattrito incolore (tipo 304 o 316)

GRADINI*

Acciaio inox nero

Alluminio grigio

Alluminio naturale

*Disponibili con linee di demarcazione gialle

BALAUSTRE IN CRISTALLO

Trasparente

Extra chiaro

Fumé

Bronzo

Verde

ILLUMINAZIONE BALAUSTRE

Blu

Verde

ILLUMINAZIONE ZOCCOLO

Blu

Verde

ILLUMINAZIONE SOTTO AI GRADINI

Blu

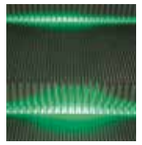
Verde

ILLUMINAZIONE PETTINI

Blu

Verde

*Disponibile in Bianco, Rosso, Blu, Verde e Giallo

Scopri tutti i vantaggi di un design intelligente: con lo strumento di progettazione per le Scale Mobili Otis potrai scegliere materiali, caratteristiche estetiche, illuminazione e altri dettagli per creare la tua soluzione personalizzata.

Progetta la tua Scala Mobile personalizzata su otis.com

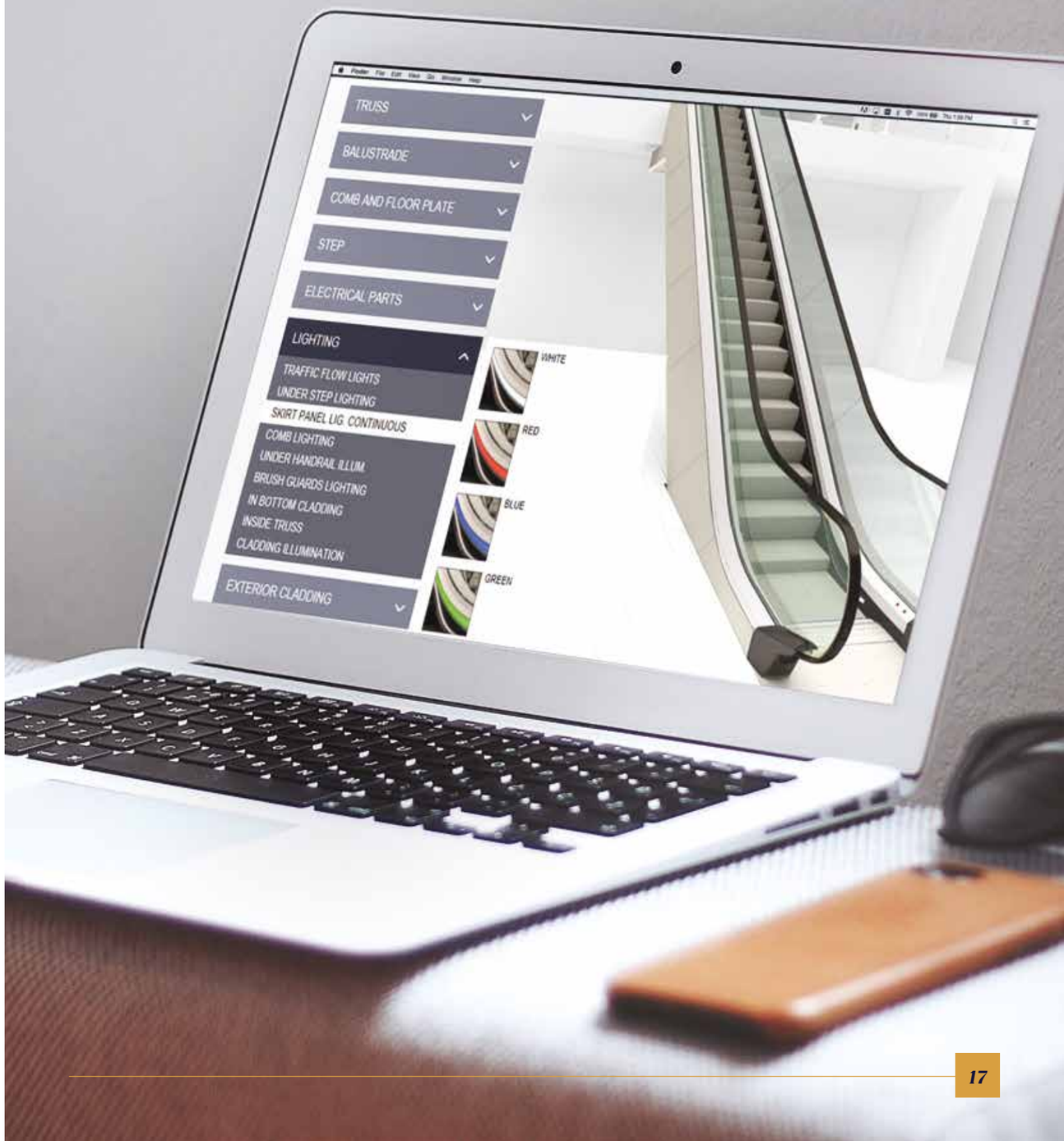

Specifiche Link 30°

MASSIMO DISLIVELLO: 13 m / INCLINAZIONE: 30° / VELOCITÀ: 0,5 m/s

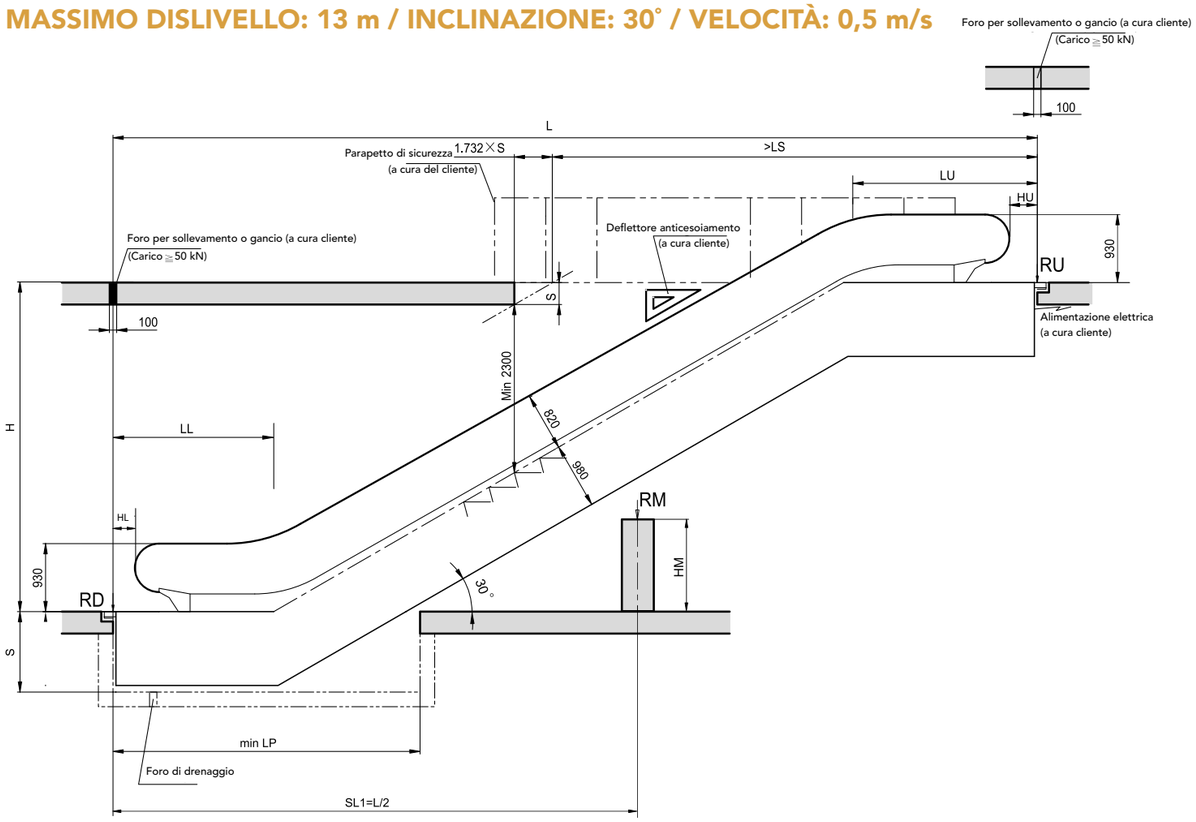

Dislivello H [mm]	Larghezza gradini A [mm]	Distanza tra gli appoggi L [mm]	Min LP [mm]	LU [mm]	LL [mm]	LS [mm]	HU* [mm]	HL* [mm]	RU [kN]	RD [kN]	RM [kN]
H≤6000 con 2 gradini in piano	1000	1.732H+4698	4350	2449	2249	6447	282	282	5.21L+8	5.21L+5	-
	800								4.55L+8	4.55L+5	-
	600	1.732H+5198		2949		6947	782		4.06L+8	4.06L+5	-
6000<H≤8000 con 3 gradini in piano	1000	1.732H+5498	4750	2849	2649	6847	282		2.1L+5.6	2.1L+3.6	6L+7
	800								1.94L+5.6	1.94L+3.6	5.34L+7
	600	1.732H+5998		3349		7347	782		1.44L+5.6	1.44L+3.6	4.68L+7
8000<H≤13000 con 3 gradini in piano	1000	1.732H+5654		3005		7003	282		2.1L+0.5	2.2L+10.5	6.4L+6.5
	800								1.8L+0.5	1.9L+10.5	5.7L+6.5
	600	1.732H+6154		3505		7503	782		1.6L+0.5	1.7L+10.5	4.9L+6.5

N.B. Le dimensioni possono essere soggette a variazioni in funzione di normative locali, eventuali supporti antisismici e in base a motore e drive selezionati. Le dimensioni possono essere altresì adattate per la sostituzione di Scale Mobili esistenti. Per maggiori informazioni, contatta il referente commerciale Otis di zona.

***I valori HU e HL indicati nella tabella si riferiscono a una balaustra alta 930 mm**
S minimo = 1056 mm (per interno) e 1256 mm (per esterno)

Larghezza gradini A [mm]	Distanza balaustre B [mm]	Larghezza esterna scala mobile C [mm]	Larghezza fossa D [mm]	Larghezza traliccio E [mm]
1000	1247	1540	1620	1500
800	1044	1340	1420	1297
600	841	1140	1220	1094

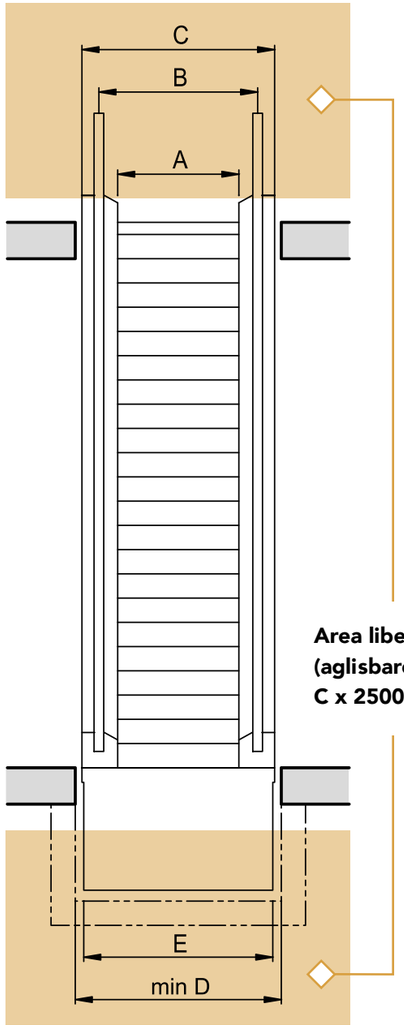

Area libera di accesso (agli sbarchi superiore e inferiore): C x 2500 mm o 2C x 2000 mm

Supporto con piastra d'acciaio
(standard per appoggi superiore e inferiore)

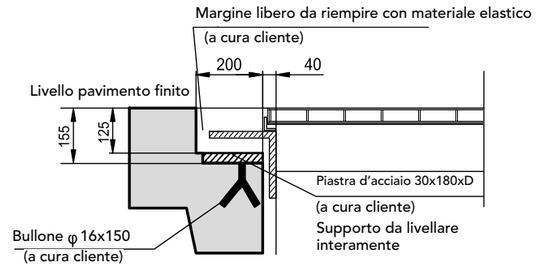

DETTAGLIO APPOGGIO SUPERIORE/INFERIORE (simmetrico)

Supporto antivibrazione
(standard per appoggi superiore e inferiore)

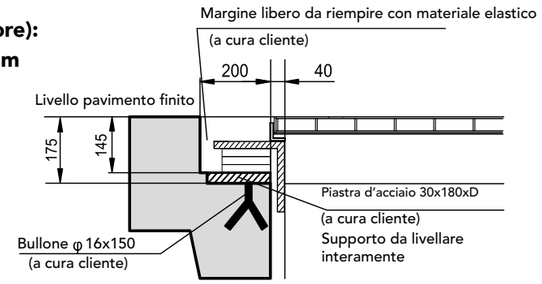

DETTAGLIO APPOGGIO SUPERIORE/INFERIORE (simmetrico)

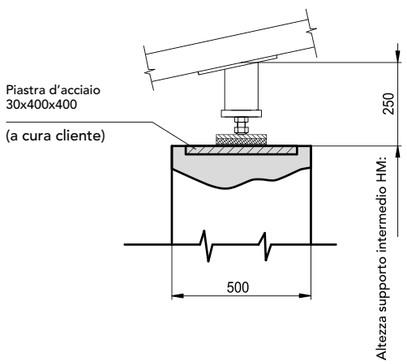

Supporto Intermedio
(necessario se L>15,24 m)

Il supporto intermedio è da posizionarsi a metà della distanza tra gli appoggi

Altezza del pilastro di supporto intermedio:

Per 6000<H≤13000,
HM = (SL1-2649) x tan30° - (980/cos30°) - 250

Per H≤6000,
HM = (SL1-2249) x tan30° - (980/cos30°) - 250

Specifiche Link 35°

MASSIMO DISLIVELLO: 6 m / INCLINAZIONE: 35° / VELOCITÀ: 0,5 m/s

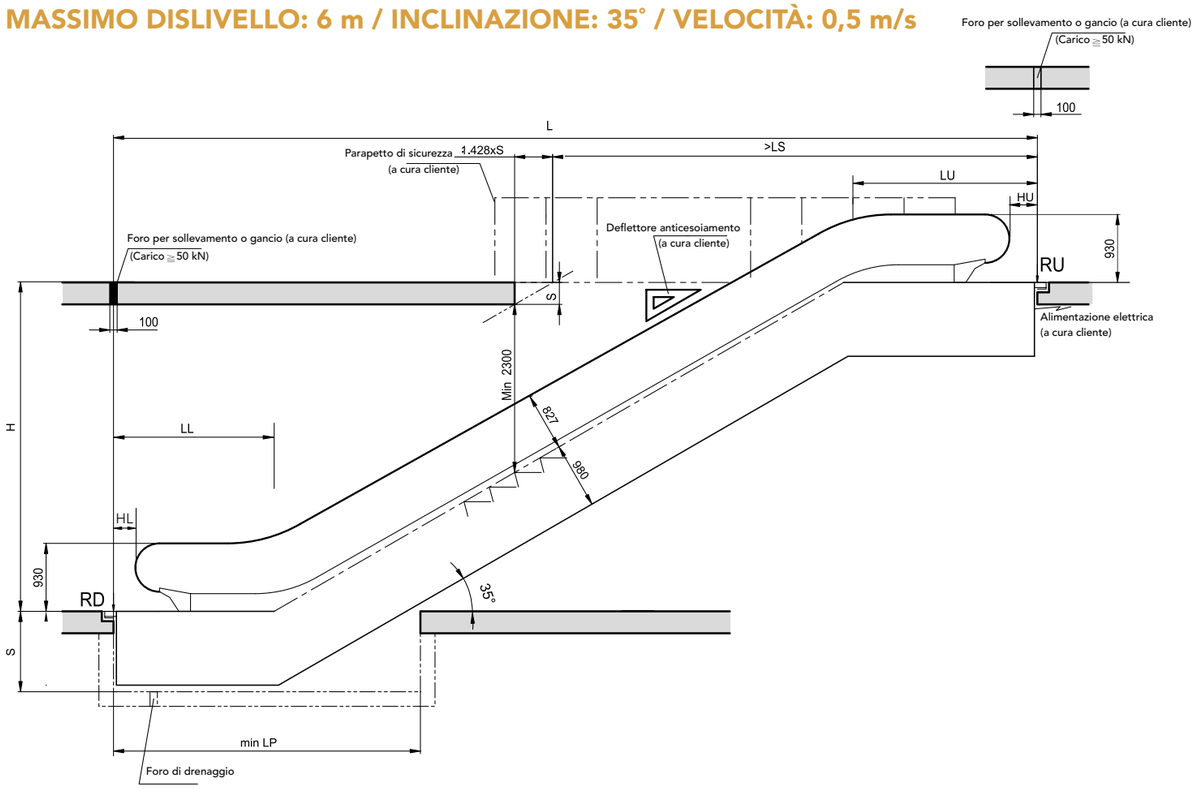

Dislivello H [mm]	Larghezza gradini A [mm]	Distanza tra gli appoggi L [mm]	Min LP [mm]	LU [mm]	LL [mm]	LS [mm]	HU* [mm]	HL* [mm]	RU [kN]	RD [kN]
H≤6000 con 2 gradini in piano	1000	1,428H+4793	4200	2477	2316	5761	267	267	5,11L+7	5,11L+2,3
	800								4,41L+7	4,41L+2,3
	600	1,428H+5293		2977		6261	767	267	3,76L+7	3,76L+2,3

N.B. Le dimensioni possono essere soggette a variazioni in funzione di normative locali, eventuali supporti antisismici e in base a motore e drive selezionati. Le dimensioni possono essere altresì adattate per la sostituzione di Scale Mobili esistenti. Per maggiori informazioni, contatta il referente commerciale Otis di zona.

***I valori HU e HL indicati nella tabella si riferiscono a una balaustra alta 930 mm**
S minimo = 1056 mm (per interno) e 1256 mm (per esterno)

Larghezza gradini A [mm]	Distanza balaustre B [mm]	Larghezza esterna scala mobile C [mm]	Larghezza fossa D [mm]	Larghezza traliccio E [mm]
1000	1247	1540	1620	1500
800	1044	1340	1420	1297
600	841	1140	1220	1094

Area libera di accesso (agli sbarchi superiore e inferiore): C x 2500 mm o 2C x 2000 mm

Supporto con piastra d'acciaio
(standard per appoggi superiore e inferiore)

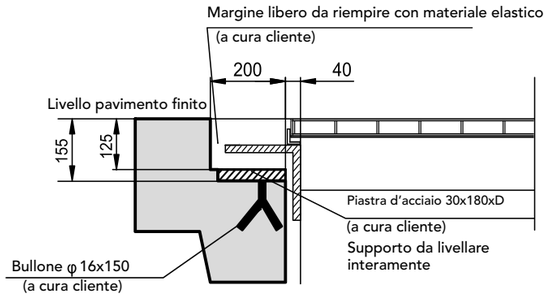

DETTAGLIO APPOGGIO SUPERIORE/INFERIORE (simmetrico)

Supporto antivibrazione
(standard per appoggi superiore e inferiore)

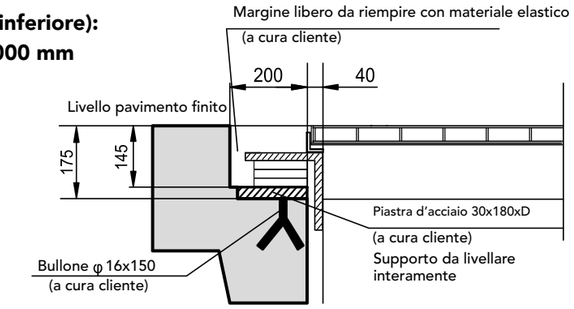

DETTAGLIO APPOGGIO SUPERIORE/INFERIORE (simmetrico)

Costruiamo qualcosa di unico, insieme

Dai vivaci centri cittadini ai centri commerciali più alla moda, le Scale Mobili Otis animano gli edifici più iconici del mondo. Metti tutta la nostra esperienza al servizio del tuo progetto: Otis può aiutarti a definire e installare il sistema di Scale Mobili più adatto al tuo edificio, creando un programma di assistenza personalizzato basato sulle tue esigenze specifiche, per mantenere il tuo mondo sempre in movimento. Perché i tuoi clienti e inquilini meritano di vivere una grande esperienza, ma anche tu!

LE SCALE MOBILI LINK COMPLETANO L'OFFERTA DI VERSATILI IMPIANTI OTIS

+ **ASCENSORI Gen2®**
Una gamma di Ascensori ad alte prestazioni per edifici residenziali e commerciali

+ **TAPPETI MOBILI**
Tappeti Mobili sicuri ed eleganti per supermercati, grandi magazzini ed aeroporti

+ **ASCENSORI SKYRISE®**
Sistema di Ascensori premium per grattacieli

Caratterizzata da una lunga storia di innovazioni, Otis inventò l'ascensore sicuro nel 1852, dando forma alle città moderne e cambiando per sempre il modo in cui le persone si connettono e vivono in un mondo più alto, veloce e intelligente. Oggi Otis è la più grande azienda al mondo nel campo della produzione, installazione e manutenzione di ascensori, scale e tappeti mobili. I nostri impianti sono installati negli edifici più caratteristici del mondo, nei più affollati aeroporti e stazioni, così come nei più frequentati centri commerciali - siamo ovunque le persone hanno l'esigenza di muoversi.

Con un parco di oltre 2 milioni di ascensori e scale mobili in manutenzione nel mondo, trasportiamo ogni giorno circa 2 miliardi di persone. Con sede a Farmington, nel Connecticut, USA, Otis può contare su 70.000 dipendenti, tra cui 41.000 tecnici professionisti, impegnati a soddisfare le diverse necessità dei nostri clienti e passeggeri in più di 200 paesi nel mondo.

Per maggiori informazioni, visita il sito www.otis.com e seguici su: LinkedIn, Instagram, Facebook e Twitter @OtisElevatorCo.

otis.com
WHQ-ITA-0223
© 2023 Otis Elevator Company.

OTIS